Takfönster

Wicote Trading AB Principdetalj anslutning mot takfönster	Ritn.nr.:	1.83.B
	AMA-kod:	JSE.151-1
	Datum:	07.11.01
	Rev.:	

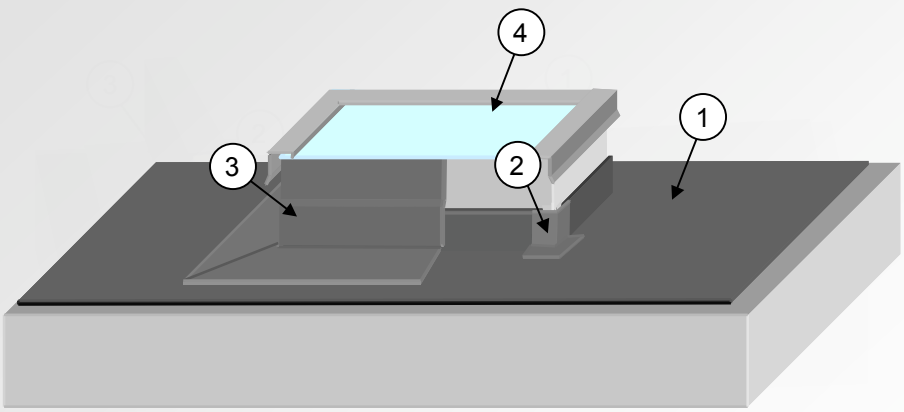

1. Tätskikt enligt arbetsbeskrivning, dras upp 50mm på genomförning. Överlapp svetsas.
2. Förtillverkat hörn alt. tillskuren bit svetsas i hörn.
3. Kappa av tätskikt enligt arbetsbeskrivning.
4. Takfönster enligt arbetsbeskrivning.