Gesimsränna

Wicote Trading AB Principdetalj anslutning vid ränndal	Ritn.nr.:	6.02.B
	AMA-kod:	JSE.151-6
	Datum:	07.11.01
	Rev.:	

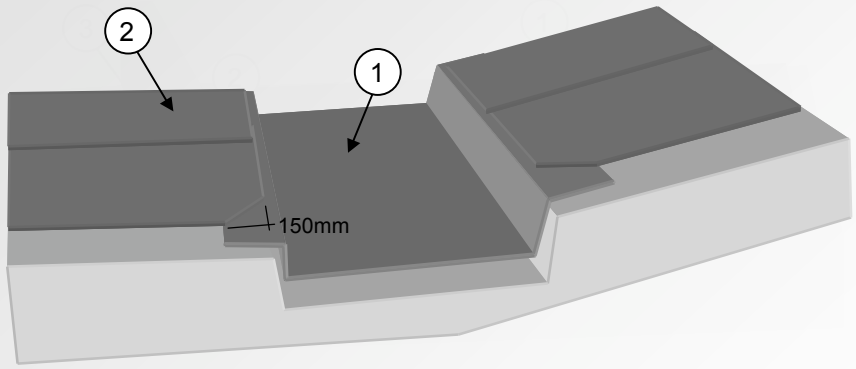

1. Längsgående ränndalsvåd av tätskikt enligt arbetsbeskrivning.
2. Tätskikt enligt arbetsbeskrivning. Överlapp svetsas.